PL. No. 22-09-03-ES-202-P

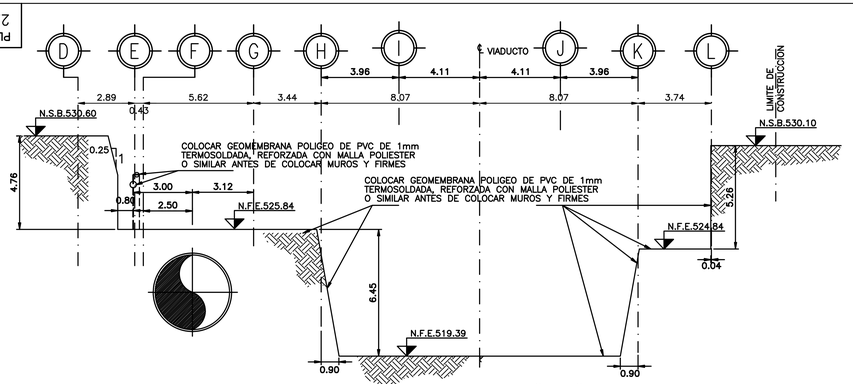

SECCION "1-1"
22-09-03-ES-201-P ESC. 1: 150

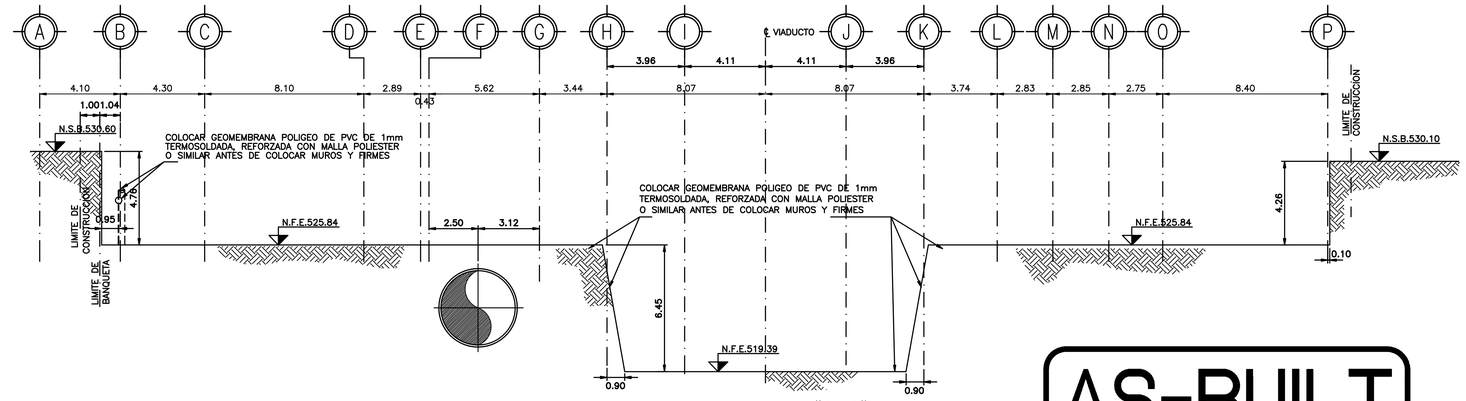

SECCION "2-2"
22-09-03-ES-201-P ESC. 1: 150

AS-BUILT

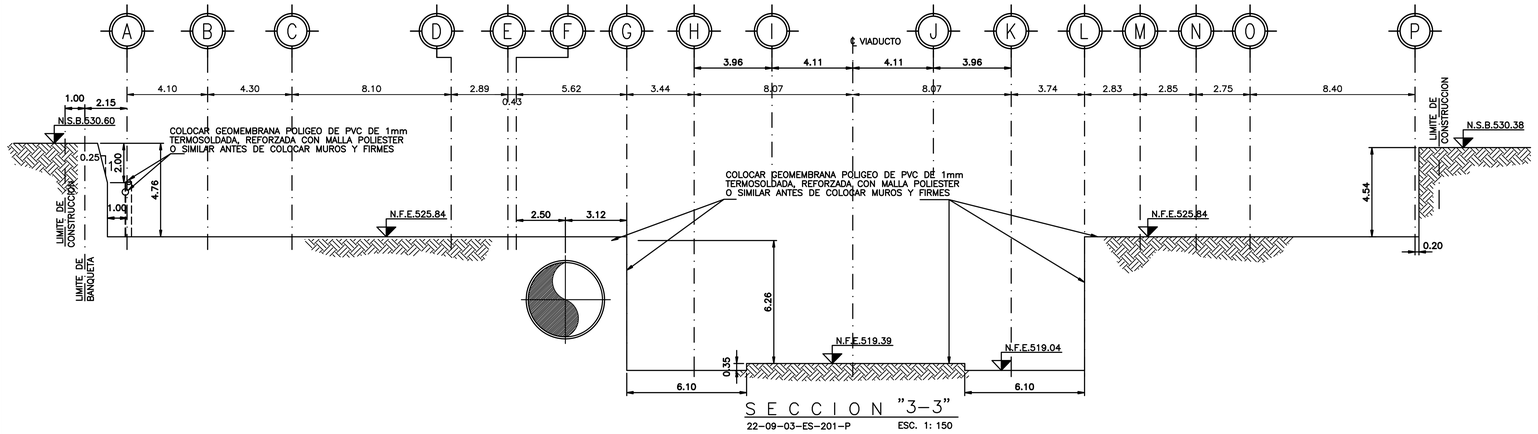

SECCION "3-3"
22-09-03-ES-201-P ESC. 1: 150

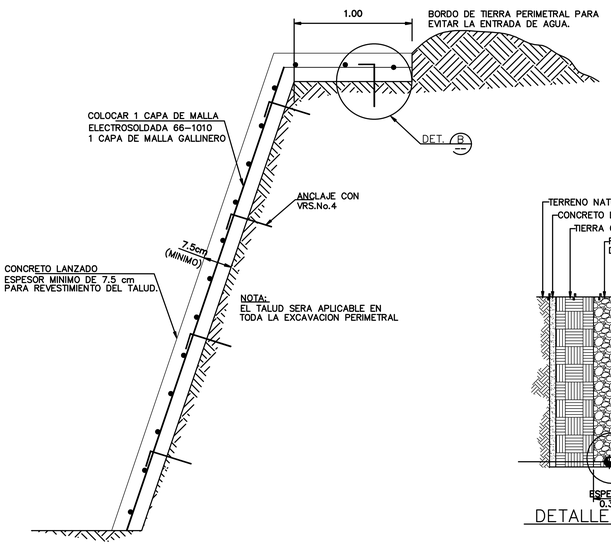

DETALLE DE PROTECCION DE TALUDES
ESC. 1: 25

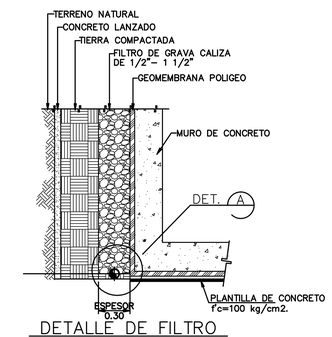

DETALLE DE FILTRO
ESC. 1: 50

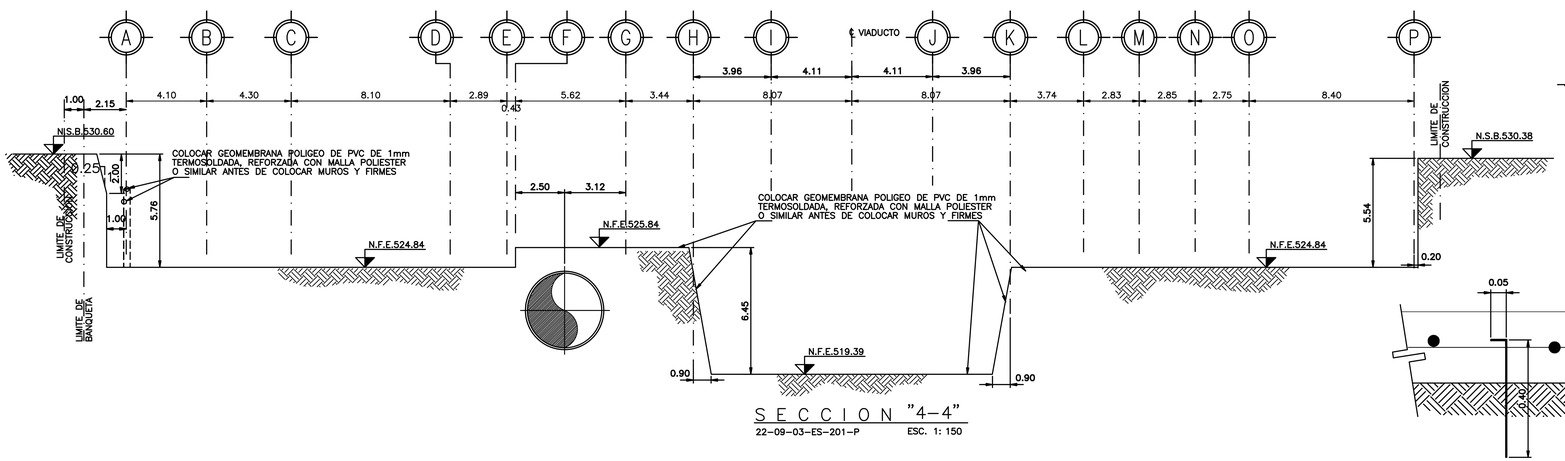

SECCION "4-4"
22-09-03-ES-201-P ESC. 1: 150

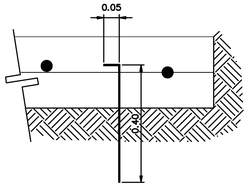

DETALLE "B"
ESC. 1: 10

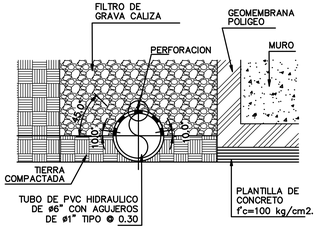

DETALLE "A"
ESC. 1: 10

NOMENCLATURA :

N.F.E.	NIVEL FONDO DE EXCAVACION
N.S.B.	NIVEL SUPERIOR DE BANQUETA
N.D.C.	NIVEL DESPLANTE DE CIMENTACION
N.T.C.	NIVEL TOPE DE CONCRETO

N O T A S :

1.-ACOTACIONES EN METROS, EXCEPTO INDICADO

2.-NIVELES EN METROS

3.-EL CONTRATISTA SERA RESPONSABLE DE LA PROTECCION CONTRA INUNDACIONES, EL ABATIMIENTO DEL NIVEL FREATICO, DRENANDO TODA EL AGUA QUE AFECTE A LA EXCAVACION, ASI COMO LA ESTABILIDAD DE LOS TALUDES PARA EVITAR DERRUMBES. SE REMOVERA EL MATERIAL SUELTO O INESTABLE, PARA ASEGURAR LA ESTABILIDAD DE LA EXCAVACION

4.-EL EQUIPO Y LA HERRAMIENTA QUE SE UTILICEN EN LA EXCAVACION DEBERA SER EL ADECUADO PARA OBTENER LA CALIDAD ESPECIFICADA EN EL PROYECTO

5.-ES RESPONSABILIDAD DEL CONTRATISTA DE LA OBRA, LA CONSERVACION DE LA EXCAVACION HASTA QUE SE CONSTRUYAN LAS ESTRUCTURAS CORRESPONDIENTES Y SEAN RELLENADOS LOS ESPACIOS NECESARIOS

PLANOS DE REFERENCIA

No. DE PLANO	DESCRIPCION
22-09-03-ES-201-P-0	PLANTA DE EXCAVACION

R E V I S I O N E S

No.		REVISO	APROBO	APROBO CLIENTE	FECHA
6	SE MODIFICO POR CAMBIO EN EL PROYECTO				15/05/06
7	SE ESPECIFICO DIMENSION DEL FILTRO				29/05/06
8	EDICION DE PLANOS AS-BUILT	P.R.H.			28/08/07

REVISION CRUZADA

ELECTRO-MECANICO	ARQUITECTURA	CIVIL	OPERACIONES

Gutiérrez Ingenieros, S.A. de C.V.
SUPERVISION ○ ESTUDIOS ○ PROYECTOS

Calle San Ignacio No. 123
Col. Priv. Sta. Maria
Monterrey, N.L., Mexico

Tels. 335-5829 335-4302
335-5188 335-4348

ESTE PLANO Y TODA LA INFORMACION CONTENIDA EN EL MISMO ES PROPIEDAD DEL S.T.C. METRORREY Y NO PODRA SER REPRODUCIDA CON NINGUN SISTEMA MECANICO, MAGNETICO O ELECTRONICO SIN PREVIA AUTORIZACION ESCRITA

APROBADO PARA CONSTRUCCION

COMPAÑIA DISEÑADORA	
REVISO	P.R.H.
APROBO	L.G.E.S.
FECHA	25-OCT-07

METRORREY	
REVISO	
APROBO	
FECHA	

GOBIERNO DEL ESTADO DE NUEVO LEON

metrorrey

METRORREY

	POR	FECHA
DIBUJO:	J.A.M.C.	20 ENE. 05
DISEÑO:		20 ENE. 05
REVISO:	O.G.G.	20 ENE. 05
APROBO:	C.G.G.	20 ENE. 05
ESCALA : 1:150	ACOTACIONES : METROS	

TITULO :
ESTACION REGINA
CORTES TRANSVERSALES DE EXCAVACION

No. DE PLANO	REVISION
22-09-03-ES-202-P	8